AISI 304 Aço inoxidável AISI 304

URBAN
TOALHEIRO 40

Ref. EH517 / EH517B / EH517PM



EH517 EH517B EH517PM

CORES DISPONÍVEIS

- Inox satinado
- Inox brilho
- Preto mate

CARACTERÍSTICAS

- Material: aço inoxidável AISI 304
- Acabamento: satinado (EH517), brilho (EH517B) e mate (EH517PM)
- Durabilidade e resistência à corrosão

DESENHO TÉCNICO (MM)

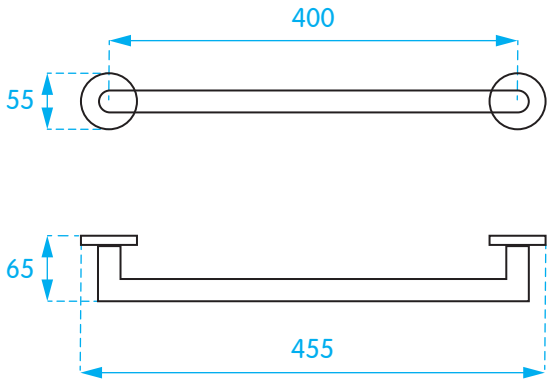

A Erix reserva-se o direito de introduzir alterações técnicas que melhorem o desempenho e funcionalidade do produto a qualquer momento e sem aviso prévio.

www.erix.pt