URBAN
TOALHEIRO 60

Ref. EH518 / EH518B / EH518PM

AISI 304 Aço inoxidável AISI 304



EH518 EH518B EH518PM

CORES DISPONÍVEIS

- Inox satinado
- Inox brilho
- Preto mate

CARACTERÍSTICAS

- Material: aço inoxidável AISI 304
- Acabamento: satinado (EH518), brilho (EH518B) e mate (EH518PM)
- Durabilidade e resistência à corrosão

DESENHO TÉCNICO (MM)

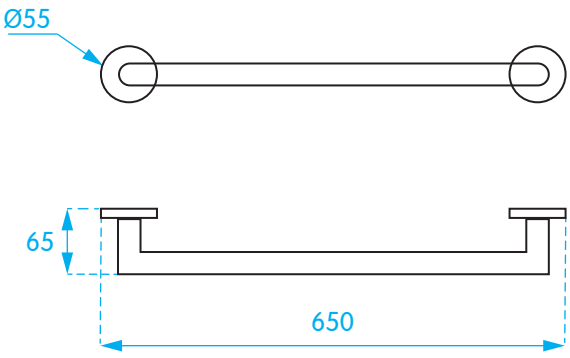

A Erix reserva-se o direito de introduzir alterações técnicas que melhorem o desempenho e funcionalidade do produto a qualquer momento e sem aviso prévio.