CABIDE

Ref. EH506 / EH506B / EH506PM

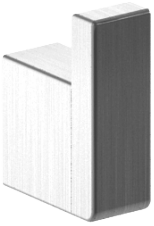

EH506

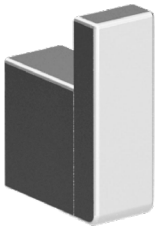

EH506B

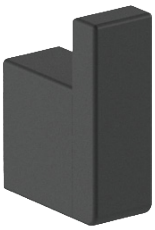

EH506PM

AISI 304 Aço inoxidável AISI 304

Fixações incluídas

CORES DISPONÍVEIS

- Inox satinado
- Inox brilho
- Preto mate

CARACTERÍSTICAS

- Material: aço inoxidável AISI 304
- Acabamento: satinado (EH506), brilho (EH506B) e mate (EH506PM)
- Durabilidade e resistência à corrosão
- Fixações incluídas

DESENHO TÉCNICO (MM)

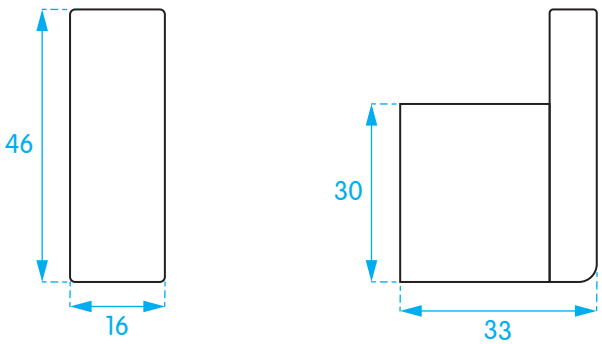

A Erix reserva-se o direito de introduzir alterações técnicas que melhorem o desempenho e funcionalidade do produto a qualquer momento e sem aviso prévio.