URBAN
PORTA-ROLO

Ref. EH519 / EH519B / EH519PM



EH519



EH519B



EH519PM

AISI 304 Aço inoxidável AISI 304

CORES DISPONÍVEIS

- Inox satinado
- Inox brilho
- Preto mate

CARACTERÍSTICAS

- Material: aço inoxidável AISI 304
- Acabamento: satinado (EH519), brilho (EH519B) e mate (EH519PM)
- Durabilidade e resistência à corrosão

DESENHO TÉCNICO (MM)

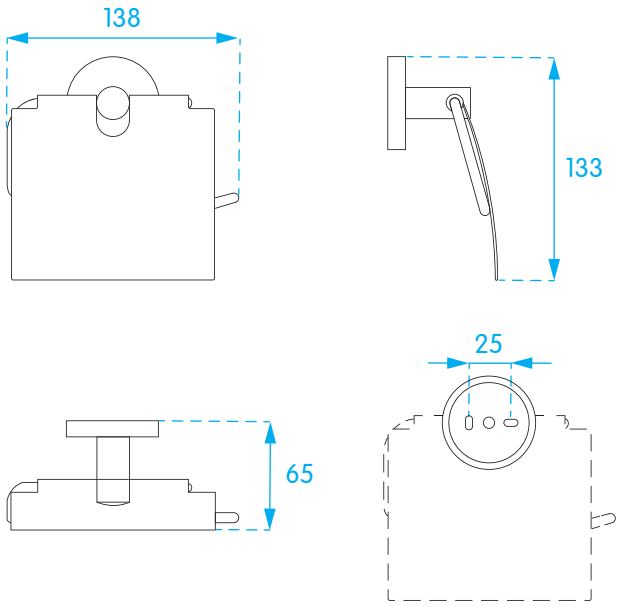

A Erix reserva-se o direito de introduzir alterações técnicas que melhorem o desempenho e funcionalidade do produto a qualquer momento e sem aviso prévio.