FICHA TÉCNICA

Pia Hospitalar Mural

Referência: ELS352

AISI 304

CARACTERÍSTICAS:

- Aplicação: mural
- Aço inoxidável AISI 304 Bacteriostático
- Acabamento: satinado
- Espessura do aço inoxidável: 1,2 mm
- Peça única sem soldadura
- Superfície lisa e anti-cortes
- Fundo fechado
- Fornecido com fixações (esquadros)
- Fornecido com grelha rebatível

PRODUTO COMPLEMENTAR:

Válvula
Referência: ELS397

DIMENSÕES (MM)

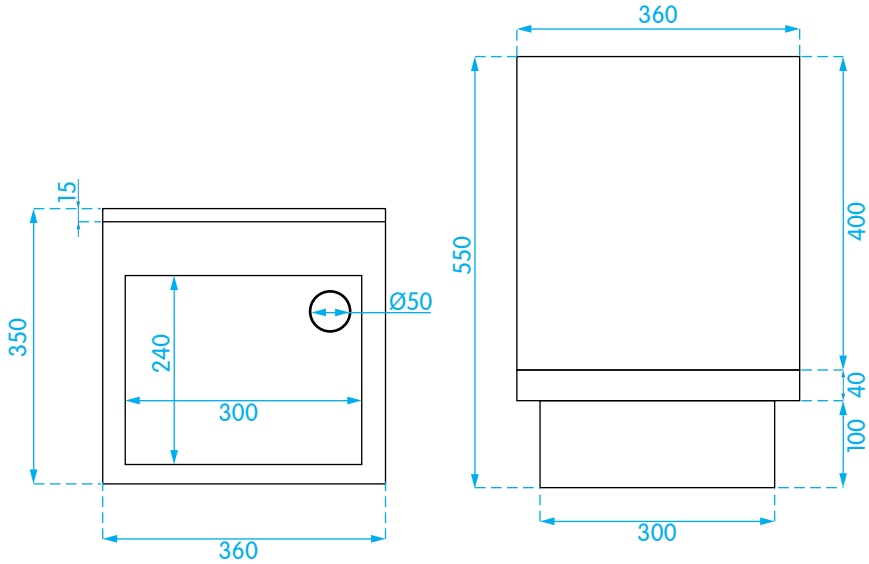

FT_ELS352_05.25 PT

A Erix reserva-se o direito de introduzir alterações técnicas que melhorem o desempenho e funcionalidade do produto a qualquer momento e sem aviso prévio.