FICHA TÉCNICA

Barra de apoio rebatível para sanita

Medida:	600	800
Referência:	EAT224	EAT225

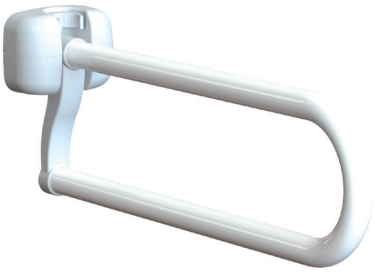

MAX 150kg

CARACTERÍSTICAS:

- Dispositivo de bloqueio na posição vertical
- Material: Aço revestido a nylon
- Isolado electricamente
- Não inclui kit de fixação

DIMENSÕES (MM)

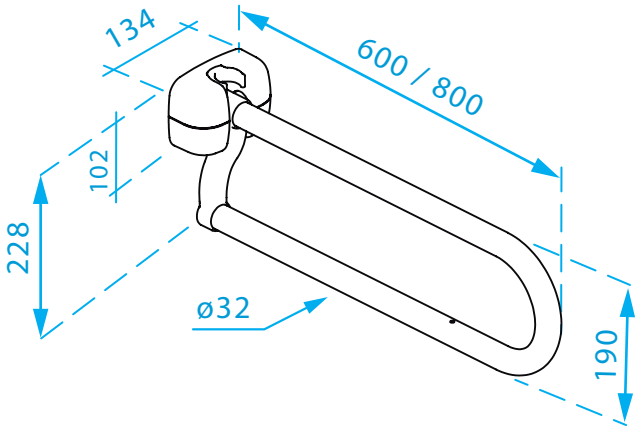

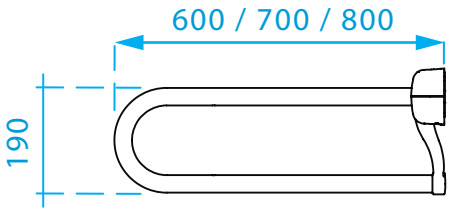

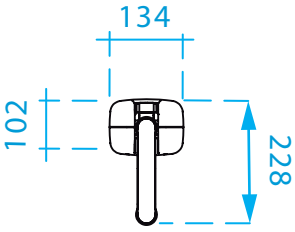

FT_EAT224_EAT225_04.25 PT

A Erix reserva-se o direito de introduzir alterações técnicas que melhorem o desempenho e funcionalidade do produto a qualquer momento e sem aviso prévio.

PRODUTO COMPLEMENTAR:

Nome: Porta rolo adaptável a barra de apoio rebatível

Referência: EAT238

A Erix reserva-se o direito de introduzir alterações técnicas que melhorem o desempenho e funcionalidade do produto a qualquer momento e sem aviso prévio.