FICHA TÉCNICA

Ralo de Pavimento Grate

Referência: ES078

Medida: 150x150

AISI 304

CARACTERÍSTICAS:

- Grelha em inox
- Sifão de descarga orientável Ø40
- Caudal 44 lts/min

DIMENSÕES (MM)

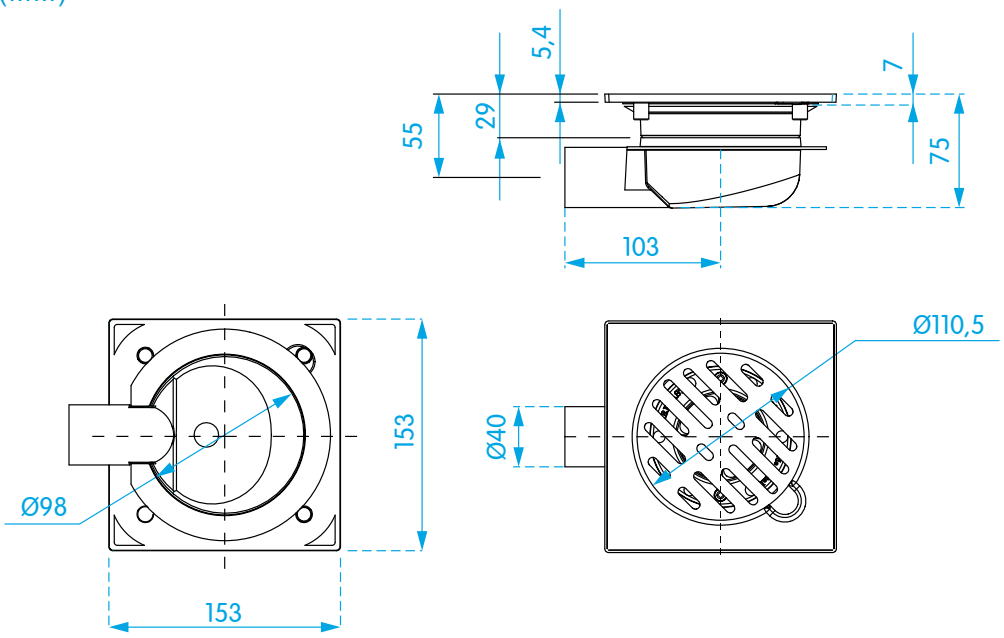

FT_ES078_10.23 PT

A Erix reserva-se o direito de introduzir alterações técnicas que melhorem o desempenho e funcionalidade do produto a qualquer momento e sem aviso prévio.