FICHA TÉCNICA

Lava-Mãos com pedal

Referência: ELS361

AISI 304

CARACTERÍSTICAS:

- Aplicação: pavimento
- Acionamento: pedal
- Aço inoxidável AISI 304 Bacteriostático
- Espessura do aço inoxidável: 1 mm
- Acabamento: satinado
- Fornecido com bica

DIMENSÕES (MM)

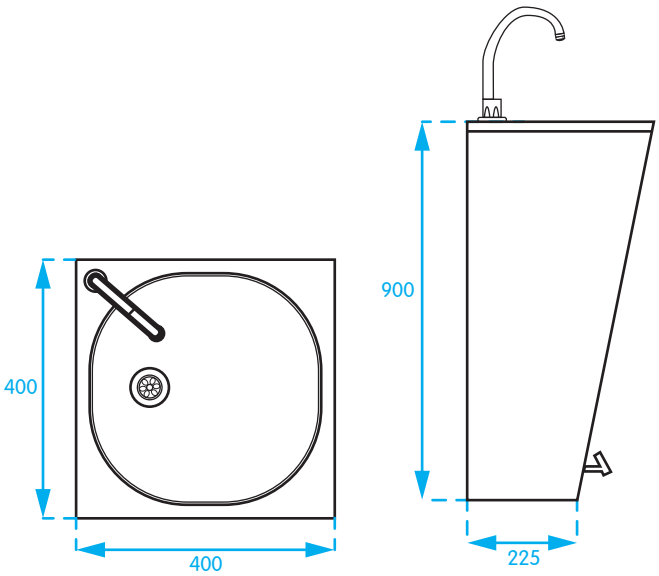

FT_ELS361_12.24 PT

A Erix reserva-se o direito de introduzir alterações técnicas que melhorem o desempenho e funcionalidade do produto a qualquer momento e sem aviso prévio.

APLICAÇÃO:

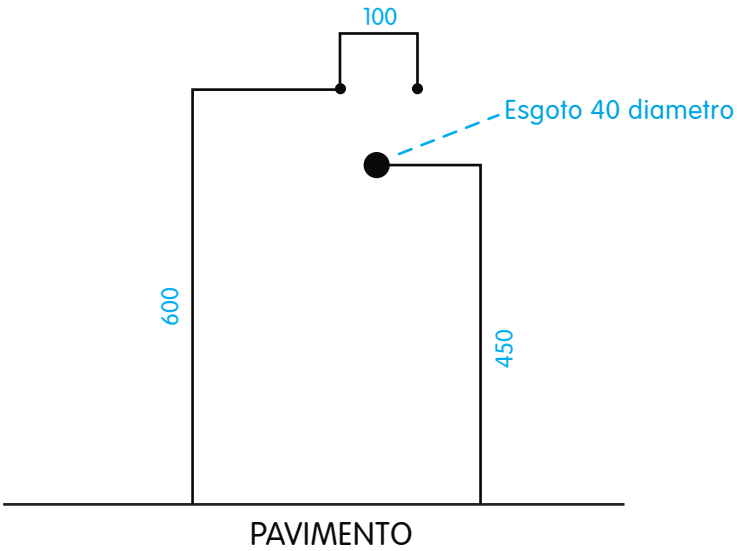

FT_ELS361_12.24 PT

A Erix reserva-se o direito de introduzir alterações técnicas que melhorem o desempenho e funcionalidade do produto a qualquer momento e sem aviso prévio.