FICHA TÉCNICA

Sanita suspensa Benefit 70

Referência: ELS622

A profundidade da sanita de 70cm facilita a transferência de cadeira de rodas

PRODUTOS COMPLEMENTARES:

Nome: Aro para sanita suspensa Benefit 70

Referência: ELS623

Nome: Encosto

Referência: ELS624

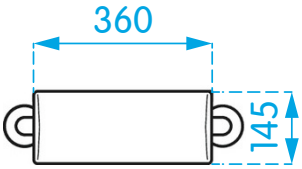

Nome: Barra para encosto

Referência: ELS625

DIMENSÕES (MM)

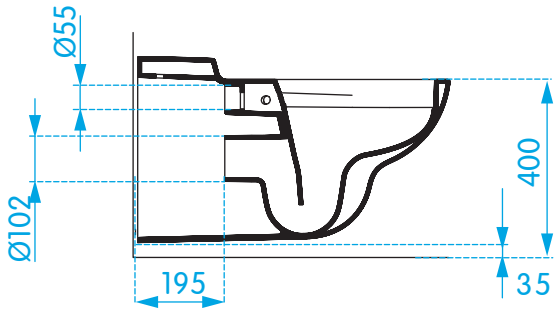

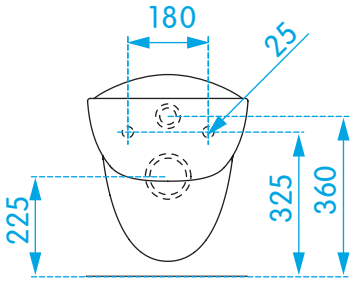

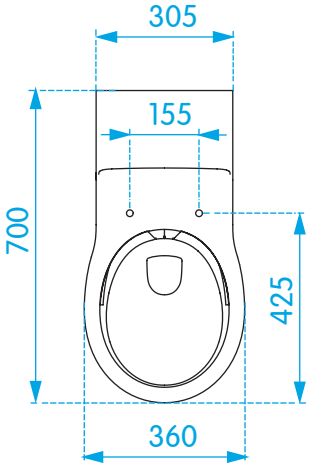

FT_ELS622_ELS623_ELS624_ELS625_01.25 PT

A Erix reserva-se o direito de introduzir alterações técnicas que melhorem o desempenho e funcionalidade do produto a qualquer momento e sem aviso prévio.